PIVOT TN 201

Натяжитель фасада с регулировкой с края.

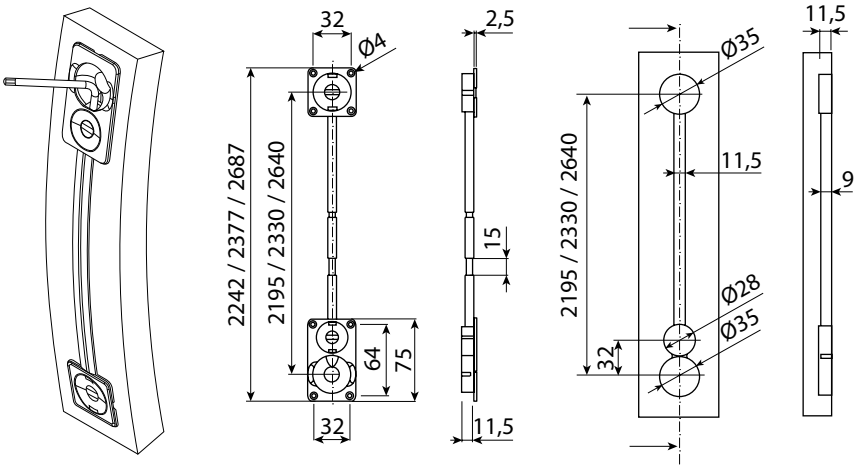

Устройство для профилактики прогибания фасада. Натяжители или, как их иначе называют, выпрямители могут применяться также и для восстановления деформированных фасадов.

Особенности натяжителя TN201:

- Длина стержня фиксированная.
- Регулировка натяжения осуществляется с одной стороны: сверху или снизу (в зависимости от установки) ключом №4.
- Аккуратная эстетичная оборотная сторона фасада. Нет необходимости использовать дополнительные фиксаторы стержня.
- Удобный доступ к регулировочному механизму. Возможна регулировка уже установленной двери.
- Декоративная заглушка - светло-серый пластик.

Наименование	Артикул	Длина стержня, мм	Комплектация
TN 201	TN 201.2195.02	2195	Шпилька с резьбой 1шт, чашка глухая 1шт, чашка с пластиной 1шт, профиль PVC-2130 1шт.
	TN 201.2330.02	2330	Шпилька с резьбой 1шт, чашка глухая 1шт, чашка с пластиной 1шт, профиль PVC-2265 1шт.
	TN 201.2640.02	2640	Шпилька с резьбой 1шт, чашка глухая 1шт, чашка с пластиной 1шт, профиль PVC-2575 1шт.

Общая рекомендация:
При ширине двери более 600мм натяжители ставятся попарно. Натяжители устанавливаются вертикально с обратной стороны двери в подготовленные пазы максимально близко к краю двери. Вырезы под чашки располагаются на расстоянии 30-70мм от края двери.